CAL. P900

INSTRUCTION MANUAL
MODE D'EMPLOI
MANUAL DE INSTRUCCIONES
GEBRAUCHSANLEITUNG

JAPAN CBM CORPORATION
5-68-10, Nakano, Nakano-ku, Tokyo, 164-0001, JAPAN
Phone: 81-3-5345-7860, Fax: 81-3-5345-7861
TO-Y0081

SPECIFICATIONS

• FUNCTION

TIME ..... Hour/Min/Sec (AM/PM or 24-hour display)
CALENDAR ..... Month/Date/Day Auto Calendar ~2099
ALARM 1/2 ..... Hour/Min (AM/PM or 24-hour display), 2 kinds of Alarm, Hourly Chime
STOPWATCH ..... Min, Sec, 1/100 Sec (Up to 60 min) Hour/Min/Sec, (Up to 100 hour)
MEMORY RECALL .. Max. 99 Lap and 99 Split memory Max. 9 page memory
TIMER ..... Hour, Min, Sec (Up to 60 hour)
WORLD TIME ..... Hour/Min/23 Cities, summertime
AUTO-SLEEP ..... Hour (Display OFF and ON)

LED LIGHT

• BATT. LIFE ..... About 3 years (CR2016 × 1)
∗ The power cell is a monitor power cell that has been factory-installed. For this reason it may wear out before the 3 years from the time of purchase are up.

SPECIFICATIONS

• FONCTION

HEURE ..... Hres/Min./Sec. (Matin/après-midi ou affichage 24 heures)
CALENDRIER ..... Mois/Date/Jour Calendrier automatique – 2099
ALARME 1/2 ..... Hres/Min. (Matin/après-midi ou affichage 24 heures), 2 types d'alarme, Carillon horaire
CHRONOMÈTRE ..... Minutes/Secondes/100ème de seconde (jusqu'à 60 minutes) Heure/Minutes/Secondes (jusqu'à 100 h)
RAPPEL MÉMOIRE ..... Mémoire de 99 passages et 99 temps intermédiaires max. Mémoire de 9 pages max.
TIMER..... Hres, Min, Sec. (Jusqu'à 60 h)
HEURE MONDIALE ..... Heures/Min./23 villes Heure d'été
EXTINCTION AUTO ..... Heure (activation/désactivation de l'affichage)

ÉCLAIRAGE PAR DEL

• DURÉE DE VIE DE LA PILE .....Env. 3 ans (CR2016 × 1)
∗ La pile de type alimentation de contrôle est montée en usine. De ce fait, elle risque de s'user avant sa durée de vie nominale de 3 ans.

ESPECIFICACIONES

• FUNCIÓN

HORA ..... Hora/Min/Seg. (AM/PM o indicación de 24 horas)
CALENDARIO ..... Mes/Día/Día de la semana Calendario automático~2099
ALARMA 1/2 ..... Hora/Min (AM/PM o indicación de 24 horas), 2 tipos de alarma, Alarma de horas
CRONÓMETRO ..... Min., Seg., 1/100 Seg. (hasta 60 min.) Hora/Min./Sec., (hasta 100 h)
INVOCACIÓN DE MEMORIA ..... Memoria de 99 tiempos de vueltas y 99 tiempos parciales como máx. Memoria de 9 páginas como máx.
TEMPORIZADOR .... Hora, Min, Seg. (hasta 60 h)
HORA MUNDIAL ..... Hora/Min./Horario de verano en 23 ciudades
SUEÑO AUTOMATICO .. Hora (indicación apagada y encendida)

LUZ DE LED

• DURACIÓN DE LA PILA .....Unos 3 años (CR2016 × 1)
∗ La pila instalada se ha utilizado para comprobación. Por este motivo es posible que se agote antes de 3 años del momento de adquisición del reloj.

TECHNISCHE DATEN

• FUNKTION

UHRZEIT ..... Stunde/Min./Sek. (AM/PM oder 24-Stunden-Anzeige)
DATUM ..... Monat/Datum/Tag Automatischer Kalender bis 2099
ALARM 1/2 .... Stunde/Min. (AM/PM oder 24-Stunden-Anzeige), 2 Alarmarten, Akustisches Stundensignal
STOPPUHR ... Minuten, Sekunden, Hundertstelsekunden (bis zu 60 Min.) Stunden/Minuten/Sekunden (bis zu 100 Stunden)
SPEICHERAUFRUF ..... Max. 99 Runden- und 99 Etappenzeitspeicher Max. 9 Seitenspeicher
TIMER ..... Stunde, Min., Sek. (bis zu 60 Stunden)
WELTZEIT ..... Stunden/Minuten./23 Städte, Sommerzeit
AUTOM. STROMSPARFUNKTION ..... Stunde (Anzeige Ein und Aus)

LED-BELEUCHTUNG

• BATTERIELEBENSDAUER .....Ca. 3 Jahre (CR2016 × 1)
∗ Werkseitig wurde eine Batterie zu Prüfzwecken eingelegt, die möglicherweise schon früher als 3 Jahre nach dem Kauf erschöpft ist.

1 HOW TO SET TIME AND CALENDAR / RÉGLAGE DE L'HEURE ET DU CALENDRIER / AJUSTE DE LA HORA Y EL CALENDARIO / EINSTELLUNG VON UHRZEIT UND DATUM

Before setting time, set the home city in [2. WORLD TIME].
Avant de régler l'heure, réglez la ville locale dans [2. HEURE MONDIALE].
Antes de ajustar la hora, ajuste la ciudad sede en [2. HORA MUNDIAL].
Vor der Zeiteinstellung ist die Ortszeit-Einstellung unter [2. WELTZEIT] vorzunehmen.

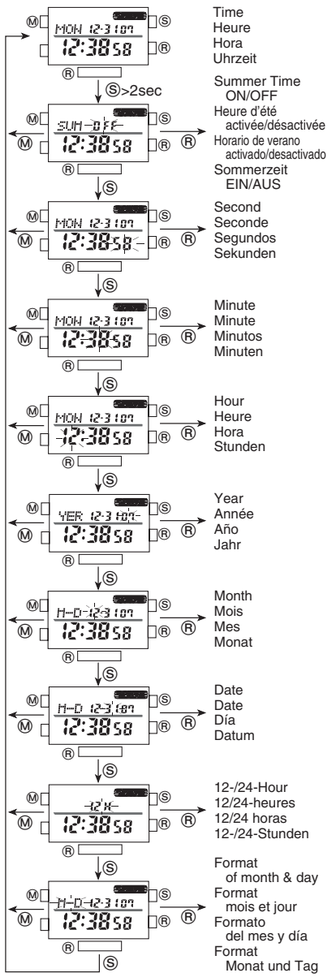

2 WORLD TIME / HEURE MONDIALE / HORA MUNDIAL / WELTZEIT

How to set summer time ON/OFF and select HOME TIME.
Comment mettre l'heure d'été ON/OFF et sélectionner HEURE LOCALE.
Cómo activar/desactivar el horario de verano y seleccionar la HORA LOCAL.
Einstellen der Sommerzeit auf EIN/AUS und Wahl der ORTSZEIT.

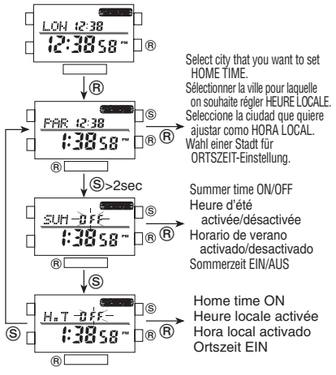

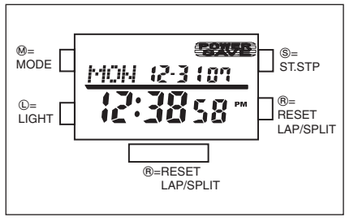

3 STOPWATCH / CHRONOMÈTRE / CRONÓMETRO / STOPPUHR

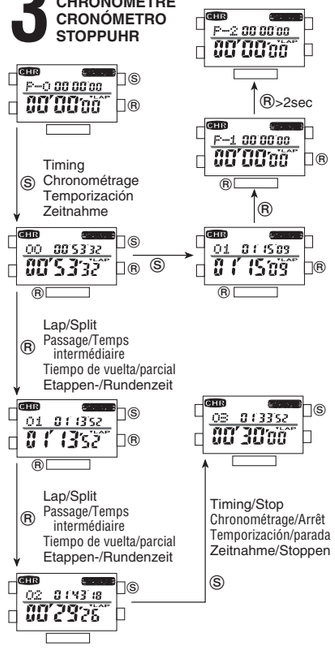

How to change Lap/Split
Comment changer Passage/Temps intermédiaire
Cómo cambiar tiempo de vuelta/parcial
Umschalten zwischen Runden-/Etappenzeit

Split time and lap time can be measured simultaneously. Up to 99 split times/lap times can be measured. Obtained data can be saved page by page. Data of up to 9 pages can be saved. Display position (upper/lower line) of split/lap can be changed by holding down Ⓛ button. Default main display (lower line) is lap time.

Le temps intermédiaire et le temps de passage peuvent être mesurés simultanément. Jusqu'à 99 temps intermédiaires/de passage peuvent être mesurés. Les données obtenues peuvent être enregistrées page par page. Jusqu'à 9 pages de données peuvent être enregistrées. La position d'affichage (ligne supérieure/inférieure) du temps intermédiaire/de passage peut être modifiée en maintenant enfoncée le bouton Ⓛ. L'affichage principal par défaut (ligne inférieure) est le temps de passage.

El tiempo parcial y el tiempo de vuelta podrán medirse simultáneamente. Podrán medirse hasta 99 tiempor parciales/tiempos de vueltas. Los datos obtenkidos podrán almacenarse página por página. Podrán almacenarse datos de hasta 9 páginas. La posición de visualización (línea suprior/inferior) del tiempo parcial/de vuelta podrá cambiarse maneniendo presionado el botón Ⓛ. La visualización principal predeterminada (línea inferior) es el tiempo de vuelta.

Etappen- und Rundenzeit lassen sich gleichzeitig messen. Bis zu 99 Etappen-/Rundenzeiten sind messbar. Die Speicherung der Messdaten ist seitenweise möglich, wobei Daten von maximal 9 Seiten gespeichert werden können. Die Display-Anzeigeposition (obere/untere Zeile) der Etappen-/Rundenzeit lässt sich durch Drücken der Ⓛ-Taste umschalten. Werkseitige Einstellung auf dem Hauptdisplay (untere Zeile) ist Rundenzeit.

4 MEMORY RECALL / RAPPEL MÉMOIRE / INVOCACIÓN DE MEMORIA / SPEICHERAUFRUF

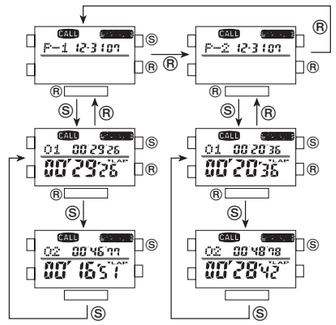

How to delete data
Select page to be deleted and hold down Ⓡ button for 2 seconds or longer, and letters of "DEL." are displayed. While "DEL." is displayed, hold down Ⓡ button for 2 more seconds or longer, and the data of the current page are deleted. If a page is deleted, the following data are pulled down. To cancel deletion while "DEL." is displayed, press Ⓢ button.

Comment supprimer des données
Sélectionnez la page à supprimer et maintenez enfoncé le bouton Ⓡ pendant 2 secondes ou plus et les lettres «DEL» s'affichent. Quand «DEL» est affiché, maintenez enfoncé le bouton Ⓡ pendant 2 secondes de plus ou davantage et les données de la page actuelles sont effacées. Si une page est effacée, les données suivantes sont décalées vers le bas. Pour annuler la suppression alors que «DEL» est affiché, appuyez sur le bouton Ⓢ.

Cómo borrar datos
Seleccione la página que desee borrar y mantenga presionado el botón Ⓡ durante 2 segundos o más, y se visualizarán las letras "DEL". Mientras esté visualizándose "DEL", mantenga presionado el botón Ⓡ durante 2 segundos o más, y se visualizarán los datos de la página actual. Si borra una página, los datos siguientes se empujarán hacia abajo. Para cancelar el borrado mientras esté visualizándose "DEL", presione el botón Ⓢ.

Löschen von Daten
Zur Wahl der zu löschende Seite die Ⓡ-Taste mindestens 2 Sekunden lang gedrückt halten, woraufhin die Anzeige "DEL." auf dem Display erscheint. Während der Display-Anzeige "DEL" die Ⓡ-Taste mindestens 2 Sekunden lang drücken, woraufhin die Daten auf der aktuellen Seite gelöscht werden. Beim Löschen einer Seite werden die folgenden Daten entfernt. Zum Abbruch des Löschvorgangs während der Anzeige "DEL" die Ⓢ-Taste drücken.

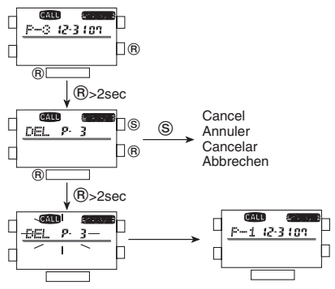

- **REPLACEMENT OF BATTERY**
- **REMPLACEMENT DE LA PILE**
- **CAMBIO DE PILA**
- **AUSTAUSCH DER BATTERIE**

When the display dims, replace the battery as soon as possible. All data in memory will be lost once you remove the old battery.
Quand l'affichage s'assombrit, remplacer la pile au plus tôt. Toutes les données en mémoire seront perdues au retrait de l'ancienne pile.
Cuando se oscurece la pantalla, cambie la pila lo antes posible. Todos los de la memoria se perderán al sacar la pila vieja.
Sobald die Displayanzeige abdunkelt, die Batterie so bald wie möglich austauschen. Beim Entnehmen der Batterie werden alle gespeicherten Daten geloscht.

- **SELECTION OF DISPLAY**
- **SELECTION DE L'AFFICHAGE**
- **SELECCIÓN DE VISUALIZACIÓN**
- **WAHL DER ANZEIGE**

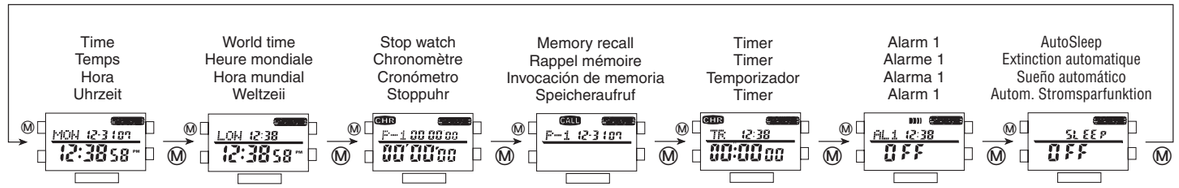

5 TIMER / TIMER / TEMPORIZADOR / TIMER

1) Timer Setting
1) Réglage du Timer
1) Ajuste de Temporizador
1) Einstellen des Timers

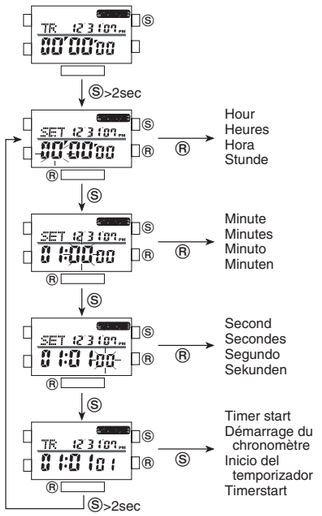

2) Countdown
2) Compte à rebours
2) Cuenta regresiva
2) Countdown

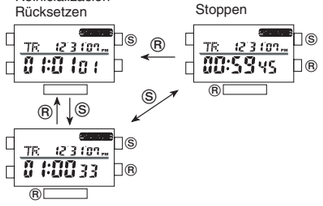

- **LED LIGHT**
- **ÉCLAIRAGE PAR DEL**
- **LUZ DE LED**
- **LED-BELEUCHTUNG**

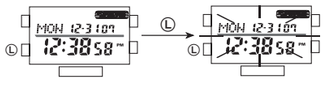

6 ALARM SETTING / REGLAGE DE L'ALARME / AJUSTE DE LA ALARMA / EINSTELLUNG DES ALARMS

1) Selection and ON/OFF of Alarm1, Alarm2, Chime and Beep.
1) Sélection et activation/désactivation de l'alarme 1, alarme 2, carillon et bip.
1) Selección y activación/desactivación de Alarma 1,Alarma 2,timbre y sonido intermitente.
1) Wahl und EIN/AUS von Alarm 1, Alarm 2, Stundenton und Hinweiston.

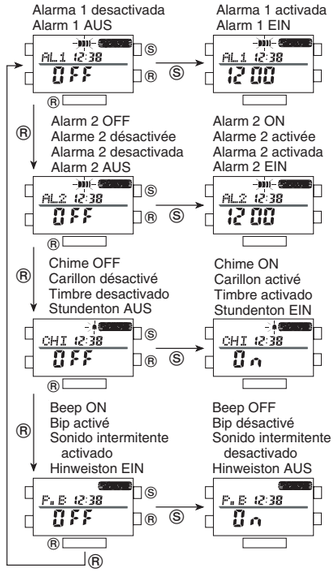

2) Alarm setting
2) Reglage de l'alarme
2) Ajuste de la alarma
2) Einstellung des alarm

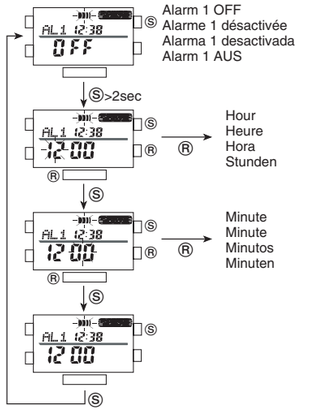

7 AUTO SLEEP / EXTINCTION AUTO / SUEÑO AUTOMATICO / AUTOM. STROMSPARFUNKTION

Upper line is Display Off Time and lower line is Display On Time.
La ligne supérieure est l'affichage de l'heure de coupure et la ligne inférieure est l'affichage de l'heure de mise en marche.
La línea superior es la hora de desactivación de la visualización y la línea inferior es la hora de activación de la visualización.
Die obere Zeile dient zur Anzeige der Ausschaltzeit und die untere Zeile zur Anzeige der Einschaltzeit.

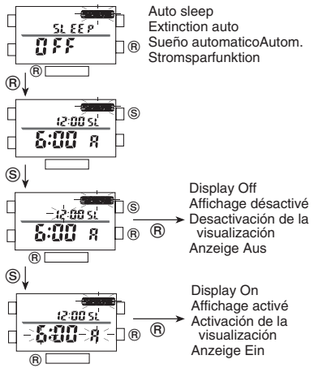

The stopwatch stops if you turn off the display.
Le chronomètre s'arrête si vous désactivez l'affichage.
El cronómetro se detiene si apaga la indicación.
Bei Ausschalten der Anzeige wird die Stoppuhr gestoppt.

8 MANUAL SLEEP / EXTINCTION MANUELLE / SUSPENSIÓN MANUAL / MANUELLE EINSTELLUNG DER STROMSPARFUNKTION

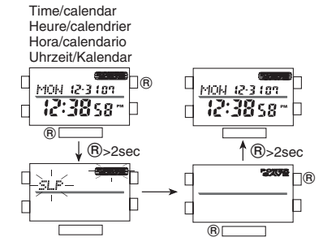

The stopwatch stops if you turn off the display.
Le chronomètre s'arrête si vous désactivez l'affichage.
El cronómetro se detiene si apaga la indicación.
Bei Ausschalten der Anzeige wird die Stoppuhr gestoppt.

Manual Sleep Light
Éclairage de l'extinction manuelle
Luz de suspensión manual
Beleuchtung bei manueller Stromsparfunktion

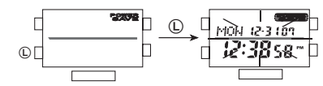

City code list / Liste des codes de ville
Lista de códigos de ciudades / Liste der Städtecodes

Code	Time difference	City	Other cities in the same time zone
HNL	–10	Honolulu	
ANC	–9	Anchorage	
LAX	–8	Los Angeles	San Francisco
DEN	–7	Denver	Edmonton
CHI	–6	Chicago	Mexico City
NYC	–5	New York	Washington, Montreal, Lima
CCS	–4	Caracas	Santiago
RIO	–3	Rio de Janeiro	Buenos Aires
LON	+0	London	Dublin, Reykjavik, Casablanca, Lisbon
PAR	+1	Paris	Vienna, Brussels, Berlin, Madrid, Rome, Amsterdam, Warsaw, Stockholm
CAI	+2	Cairo	Athens, Jerusalem, Beirut, Damascus, Istanbul, Helsinki
JED	+3	Jeddah	Baghdad, Nairobi, Kuwait
DXB	+4	Dubai	Abu Dhabi
KHI	+5	Karachi	
DEL	+5.5	Delhi	Mumbai, Calcutta
DAC	+6	Dhaka	
BKK	+7	Bangkok	Hanoi, Jakarta
HKG	+8	Hong Kong	Beijing, Singapore, Manila, Taipei, Kuala Lumpur
TYO	+9	Tokyo	Seoul
ADL	+9.5	Adelaide	
SYD	+10	Sydney	Guam
NOU	+11	Noumea	
WLG	+12	Welington	Auckland